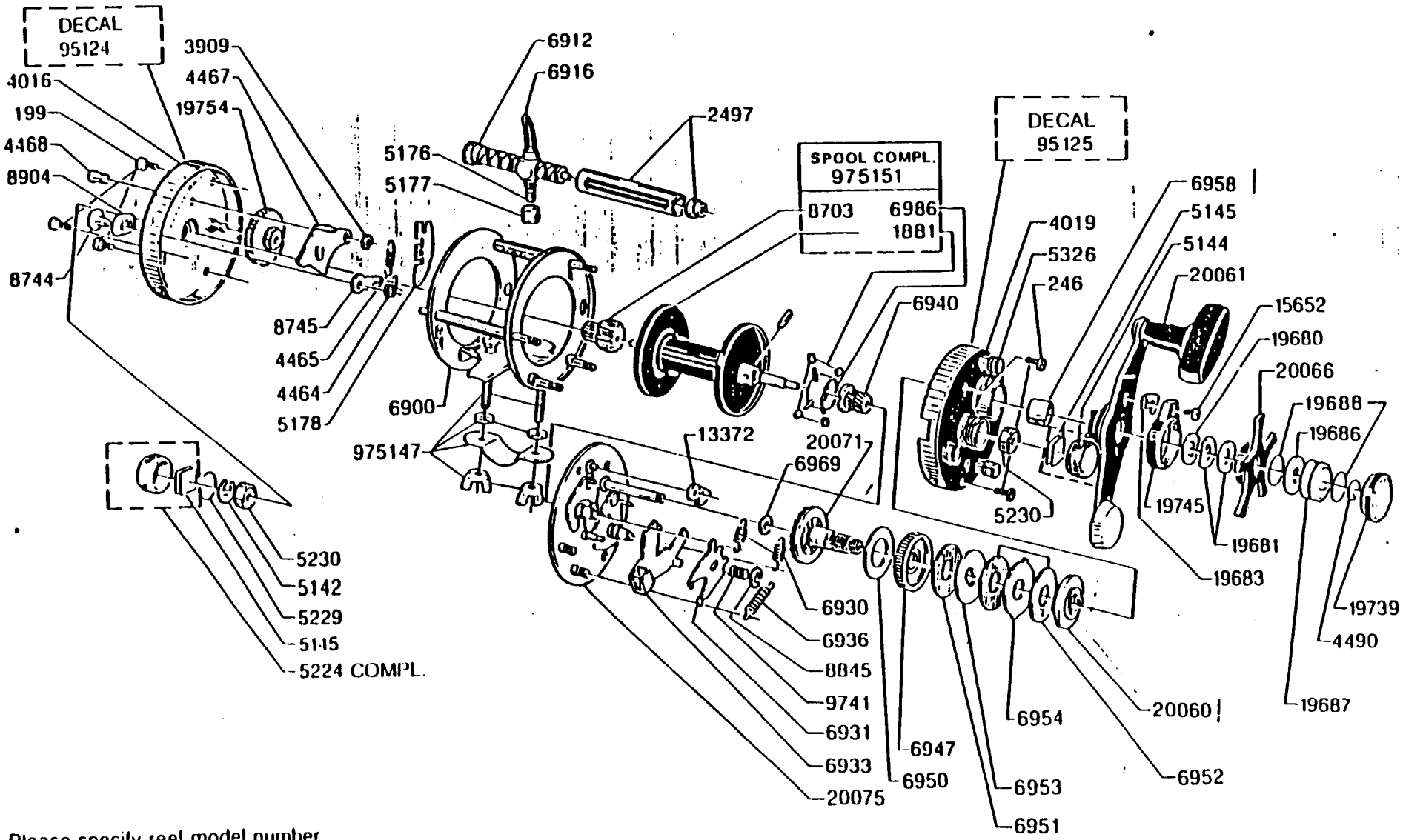

Please specify reel model number and number in reelfoot when ordering parts

Vid beställning av reservdelar bör alltid rulltyp och nummer-

Ambassadeur 7000 C SYNCRO

24-11206-1